LOIGE1-1

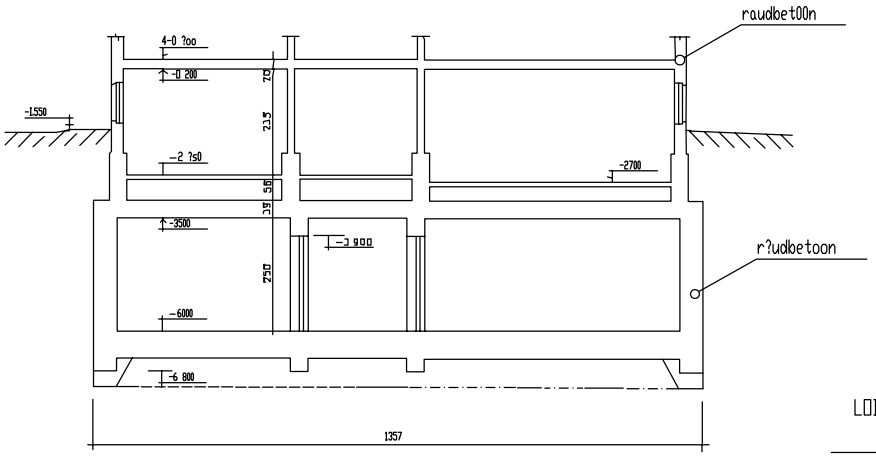

LOIGE4-4

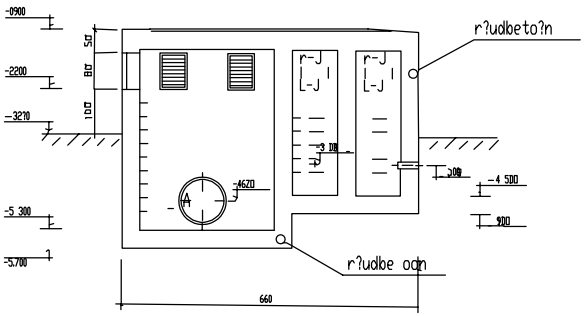

LOIGE3-3

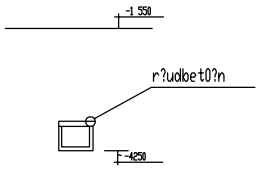

LOIGE2-2

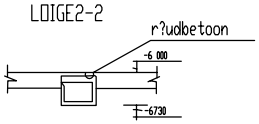

LOIGE6-6

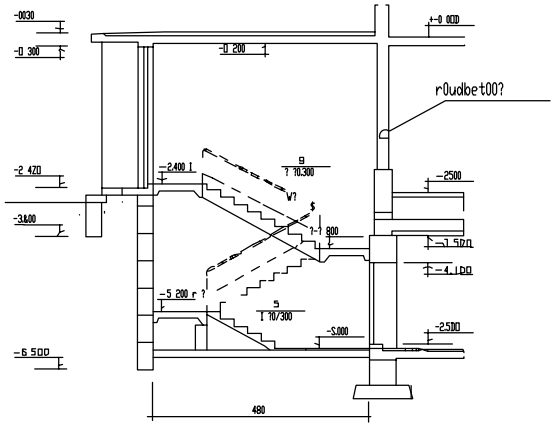

L?IGE5-5

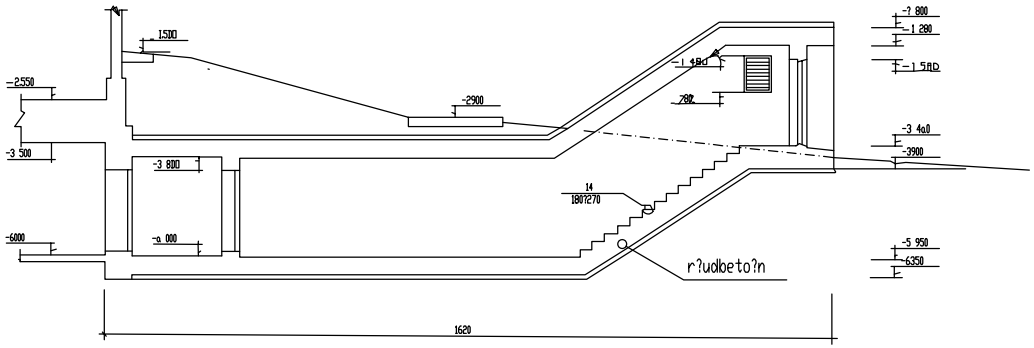

Tellimus Objekt	LokS? Lin?Dv0Lit?us PO6ti tn.44A	
Joonis	KODANIKUKAITSE Iõige:1-1:2 2,3-3,4-4;	VARJUNDUS
Omanik	Loks0 L.v.l.l?no e0 A.6?S d.	
Plaanistamise	Beglovo	
Plaanistamise kuupäev	28.04.2 1.00	